Aplicação Barra Anti-Pânico Juvarra em Porta 2 Folhas

Sistema OS-Pivot

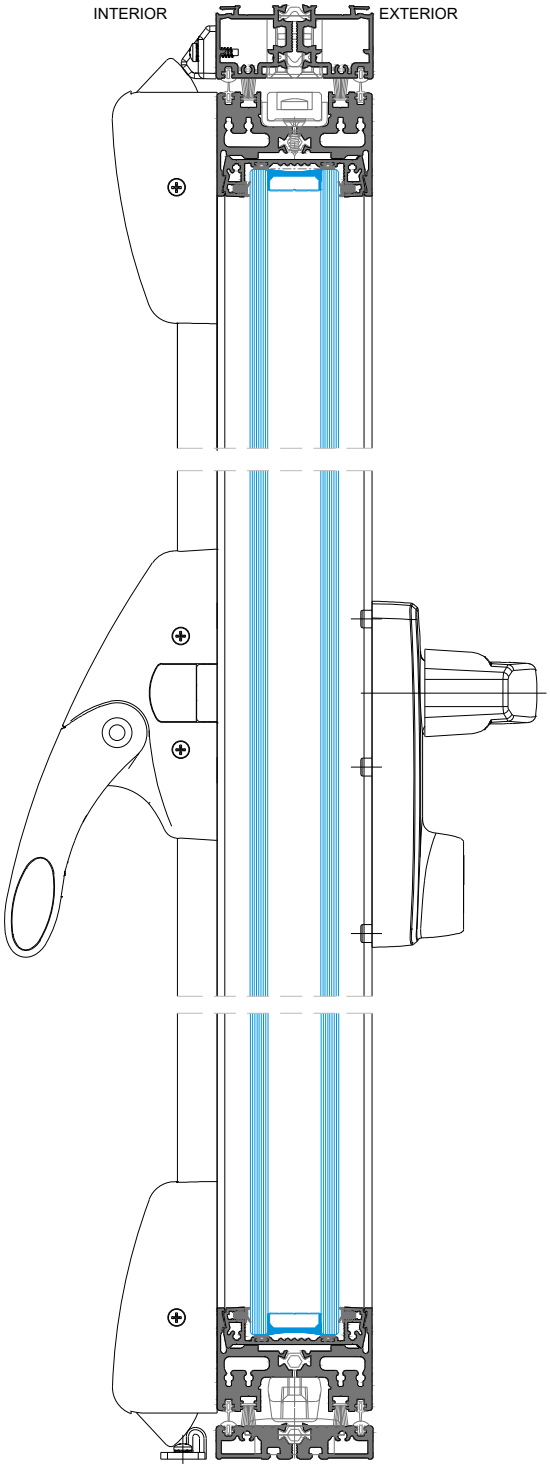

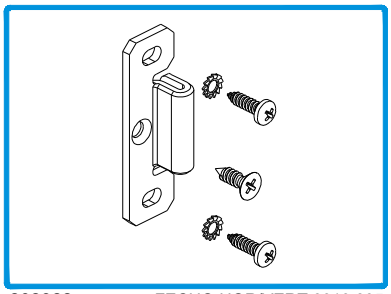

202322 FECHO HOR/VERT 6010.805 **(2 UN.)**

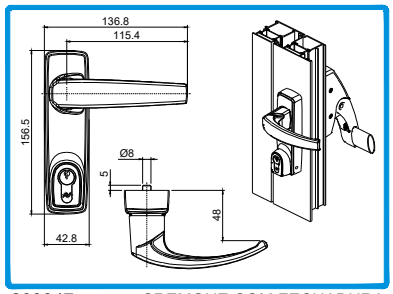

200347 CREMONE COM FECHADURA 6010.875 **(1 UN.)**

Referência corrigida

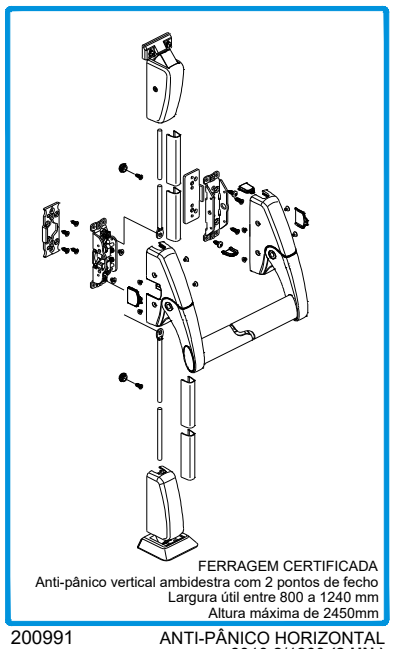
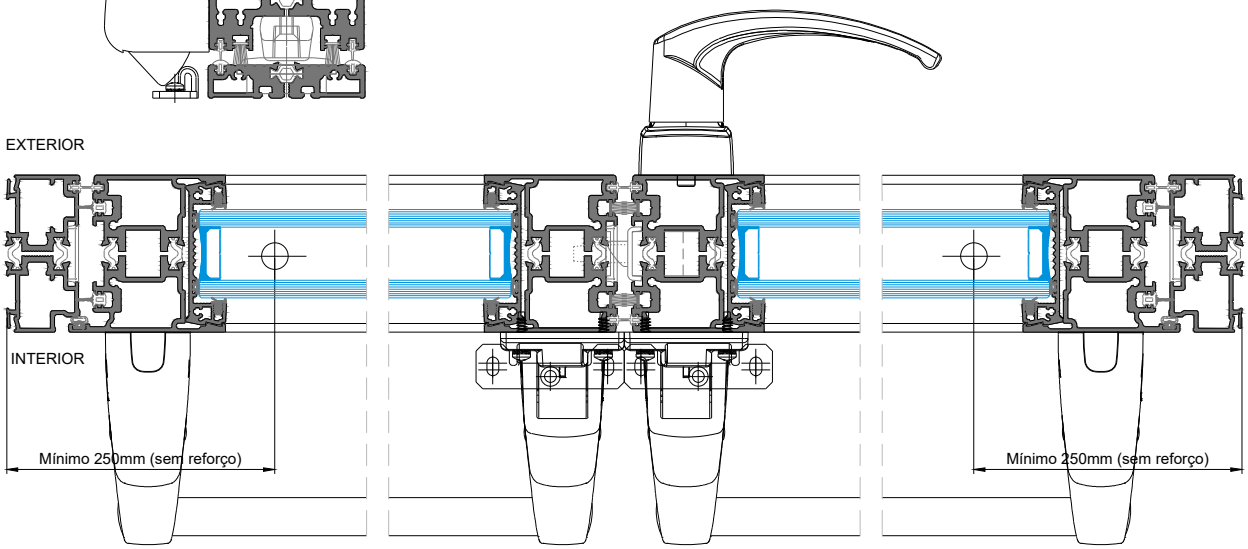
200991 ANTI-PÂNICO HORIZONTAL 6010.2/1200 **(2 UN.)**